Câmera Bullet H4 com Vídeo Analítico de Autoaprendizagem

A câmera Bullet H4 da Avigilon é a opção ideal para a visualização de objetos e atividade em ambientes sem nenhuma iluminação. Com vídeo analítico de autoaprendizagem incorporado, as câmeras H4 integram-se perfeitamente ao software de gerenciamento de vídeo Avigilon Control Center (ACC), permitindo que a equipe de segurança responda de forma proativa e reduza o impacto de um incidente antes que haja algum dano.

Com a exclusiva tecnologia infravermelho (IR) adaptável, esta câmera proporciona iluminação ampla e estreita, ativando iluminação uniforme sob escuridão completa para melhorar a qualidade da imagem independentemente das condições de cena. As câmeras bullet da Avigilon estão equipadas com exposição tripla de faixa dinâmica ultra-ampla (WDR) e com a tecnologia patenteada LightCatcher™, assegurando que você tenha excelente detalhamento de imagens. Capacidades de armazenamento a bordo permitem o gerenciamento de armazenamento diretamente na câmera usando um cartão de memória SD padrão. A plataforma H4 da tecnologia HDSM SmartCodec™ da Avigilon otimiza a transmissão de vídeo em tempo real com o uso de codificação automática de ROI para reduzir os requisitos de armazenamento e largura de banda, além de manter a qualidade de imagem.

PRINCIPAIS RECURSOS

- Disponível em resoluções de 1 a 8 MP (4K Ultra HD)
- Tecnologia Estabelecer padrões e detecção avançada de padrão de vídeo patenteada
- Vídeo analítico de autoaprendizagem
- Tecnologia High Definition Stream Management (HDSM) patenteada
- Disponível com lente P-Iris de 3–9 mm f1.3, 4.3–8 mm f1.8 ou 9–22 mm f1.6 com foco e zoom remotos
- Suporte para configuração de câmera com WiFi
- A tecnologia LightCatcher da Avigilon fornece qualidade de imagem insuperável em ambientes de baixa luminosidade
- Faixa dinâmica ultra-ampla com exposição tripla (modelos de 1 a 3 MP)
- Os LEDs IR (infravermelho) integrados proporcionam iluminação uniforme no escuro, mesmo a 0 lux, até a distância máxima de 70 m (230 pés)
- A ampliação e a IR adaptável a conteúdo proporcionam iluminação eficaz em todas as posições de ampliação, mantendo a melhor iluminação de cena
- Tecnologia HDSM SmartCodec da Avigilon para reduzir os requisitos de largura de banda e armazenamento
- O modo de cena ocioso reduz o uso da largura de banda e armazenamento se não houver eventos de movimento detectados na cena
- Estrutura antivandalismo e em conformidade com IP66
- Em conformidade com as versões 1.02, 2.00, Profile S, Profile T e o Profile G da ONVIF®
- Modos operacionais da câmera com recursos completos ou alta taxa de quadros (modelo Ultra HD 4K)

ONVIF é uma marca comercial da ONVIF, Inc.

Especificações

		1.0 MP	2.0 MP	3.0 MP	5.0 MP	8.0 MP (4K ULTRA HD)
DESEMPENHO DE IMAGEM	Sensor de imagem	CMOS com escaneamento progressivo de 1/2,8”			CMOS com escaneamento progressivo de 1/1,8”	CMOS com escaneamento progressivo de 1/2,3”
	Taxa de proporção	16:9		4:3		16:9
	Pixels ativos (A x V)	1280 x 720	1920 x 1080	2048 x 1536	2592 x 1944	3840 x 2160
	Área de imagem (A x V)	4,8 mm x 2,7 mm; 0,189” x 0,106”		5,12 mm x 3,84 mm; 0,202” x 0,151”	6,22 mm x 4,66 mm; 0,245 "x 0,183"	5,95 mm x 3,35 mm; 0,234 "x 0,132"
	Iluminação IR (LEDs de 850 nm de alta potência) — Lente de 3 a 9 mm:	50 m (164 pés) máx. distância a 0 lux; 30 m (98 pés) a -25 ° C (-13 ° F) ou menos			N/D	N/D
	Iluminação IR (LEDs de 850 nm de alta potência) — Lente de 4,3 a 8 mm:	N/D			50 m (164 pés) máx. distância a 0 lux; 25 m (82 pés) a -25 ° C (-13 ° F) ou menos	30 m (98 pés) máx. distância a 0 lux; 15 m (49 pés) a -25 ° C (-13 ° F) ou menos
	Iluminação IR (LEDs de 850 nm de alta potência) — Lente de 9 a 22 mm:	70 m (230 pés) máx. distância a 0 lux; 50 m (164 pés) a -25 ° C (-13 ° F) ou menos				N/D
	Iluminação mínima — Lente de 3 a 9 mm:	0,04 lux (F1.3) no modo de cor; 0 lux (F1.3) no modo monocromático com IR			N/D	N/D
	Iluminação mínima — Lente de 4,3 a 8 mm:	N/D			0,033 lux (F1.8) no modo de cor; 0 lux (F1.8) no modo monocromático com IR	0,29 lux (F1.8) no modo de cor; 0 lux (F1.8) no modo monocromático com IR
	Iluminação mínima — Lente de 9 a 22 mm:	0,08 lux (F1.6) no modo de cor; 0 lux (F1.6) no modo monocromático com IR			0,026 lux (F1.6) no modo de cor; 0 lux (F1.6) no modo monocromático com IR	N/D
	Taxa de imagem (resolução completa)	30 fps		30 fps (20 fps com faixa dinâmica ampla ativada)	30 fps	20 fps (30 fps em modo de alta taxa de quadros)
	Faixa dinâmica	67 dB			83 dB	91 dB
	Faixa dinâmica (WDR ativado)	Exposição tripla (20 fps ou menor) de 120 dB; exposição dupla de 100 dB (30 fps)			N/D	N/D
	Escalabilidade de resolução	Descendo até 768 x 432			Mínimo de 1792 x 1344	Mínimo de 3072 x 1728
	Modo operacional de câmera	N/D				Modo com recursos completos ou com alta taxa de quadros (HDSM 2.0 e analítico desativada no modo de alta taxa de quadros)
	Filtro de redução de ruído 3D	Sim				

LENTE	Lente — Lente de 3 a 9 mm:	F1.3, P-Iris, zoom e foco remotos			
	Lente — Lente de 4,3 a 8 mm:	F1.8, P-Iris, zoom e foco remotos			
	Lente — Lente de 9 a 22 mm:	F1.6, P-Iris, zoom e foco remotos			
	Ângulo de Visão — Lente de 3 a 9 mm:	30° a 91°	32° a 98°	N/D	
	Ângulo de Visão — Lente de 4,3 a 8 mm:	N/D	N/D	46° a 86°	44° a 81°
	Ângulo de Visão — Lente de 9 a 22 mm:	14° a 29°	15° a 31°	18 ° – 41°	N/D

CONTROLE DE IMAGEM	Compressão de vídeo	H.264 (MPEG-4 Parte 10 / AVC), Motion JPEG , Tecnologia HDSM SmartCodec
	Transmissão	H.264 com multitransmissão e Motion JPEG
	Gerenciamento de largura de banda	(1,0 - 3,0 MP) HDSM ™ ; (5,0 MP e 4K Ultra HD) HDSM 2.0
	Detecção de movimento	Objetos classificados e pixel
	Detecção de violação de câmera	Sim
	Controle de obturador eletrônico	Automático, Manual (1/6 a 1/8000 s)
	Controle de íris	Automático, Manual
	Controle diurno/noturno	Automático, Manual
	Controle de tremulação	50 Hz, 60 Hz
	Equilíbrio de branco	Automático, Manual
	Compensação de luz de fundo	Ajustável
	Zonas de privacidade	Até 64 zonas
	Método de compressão de áudio	G.711 PCM 8 kHz
	Entrada/saída de áudio	Entra e saída de nível de linha
	Terminais de E/S externos	Alarme de entrada, alarme de saída
	Porta USB	USB 2.0

REDE	Rede	100BASE-TX
	Tipo de cabeamento	CAT5
	Conector	RJ-45
	ONVIF	Em conformidade com o Profile S, Profile T e o Profile G da ONVIF, versões 1.02, 2.00 (www.onvif.org)
	Segurança	Proteção por senha, criptografia HTTPS, autenticação digest, autenticação WS, registro de acesso de usuário, autenticação baseada em porta 802.1x
	Protocolo	IPv6, IPv4, HTTP, HTTPS, SOAP, DNS, NTP, RTSP, RTCP, RTP, TCP, UDP, IGMP, ICMP, DHCP, Zeroconf, ARP
	Protocolos de transmissão	RTP/UDP, transmissão múltipla de RTP/UDP, RTP/RTSP/TCP, RTP/RTSP/HTTP/TCP, RTP/RTSP/HTTPS/TCP, HTTP
	Protocolos de gerenciamento do dispositivo	SNMP v2c, SNMP v3

MECÂNICAS	Dimensões (C x L x A)	126 mm x 280 mm x 91 mm; 4,97 "x 11,04" x 3,58 "(incluindo suporte de montagem)
	Peso – Câmera:	1,71 kg (3,77 lb)
	Peso – Suporte de montagem	0,21 kg (0,46 lb)
	Corpo	Alumínio
	Compartimento	Montagem de superfície, resistente a adulteração
	Acabamento	Revestimento a pó, RAL 9003
	Faixa de ajuste	Panorâmica de ±175°, inclinação de ±90°, azimuth de ±175°
	Armazenamento integrado	Slot SD/SDHC/SDXC – classe 4 no mínimo; recomendado classe 6 ou superior

ELÉTRICAS	Consumo de energia	13 W	
	Fonte de alimentação	VDC: 12 V ± 10%, 13 W min	VAC: 24 V ± 10%, 19 VA min	PoE: IEEE802.3af em conformidade com Classe 3
	Bateria de backup RTC	Lítio e manganês de 3 V	

AMBIENTAIS	Temperatura operacional	-40 ° C a +55 ° C (-40 ° F a 131 ° F) (somente 8,0 MP) -35 ° C a +50 ° C (-31 ° F a 122 ° F)
	Comportamento do iluminador IR	O iluminador IR não será ativado se as temperaturas forem de 45 °C (113 °F) ou superiores.
	Temperatura de armazenamento	-10 °C a +70 °C (14 °F a 158 °F)
	Umidade	0 a 95% sem condensação

CERTIFICAÇÕES	Certificações/Diretivas	UL	cUL	CE	ROHS	WEEE	RCM	EAC	KC	BIS
	Segurança	UL 60950-1		CSA 60950-1		IEC 60950-1	IEC 62471			
	Ambientais	Classificação de impacto IK10		UL/CSA/IEC 60950-22		Classificação IEC 60529 IP66				
	Emissões eletromagnéticas	FCC, Parte 15, Subparte B, Classe B		IC ICES-003 Classe B		EN 55032 Classe B	EN 61000-6-3		EN 61000-3-2	EN 61000-3-3	EN 55011
	Imunidade eletromagnética	EN 50121-4		EN 55024		EN 61000-6-1				

COMPATÍVEL COM EVENTOS DE VIDEOANALÍTICO BASEADOS EM REGRAS **	Objetos no local	O evento é disparado quando o tipo de objeto selecionado entra na região de interesse.
	Objeto ocioso	O evento é disparado quando o tipo de objeto selecionado permanece dentro da região de interesse por um período extenso.
	Objetos cruzando o feixe	O evento é disparado quando o número especificado de objetos atravessa o feixe direcionado que foi configurado no campo de visão da câmera. O feixe de luz pode ser unidirecional ou bidirecional.
	Objeto aparece ou entra no local	O evento é disparado por todo objeto que entra na região de interesse. Esse evento pode ser usado para contar objetos.
	Objeto não está presente na área	O evento é disparado quando não há objetos presentes na região de interesse.
	Objetos entram no local	O evento é disparado quando o número especificado de objetos entra na região de interesse.
	Objetos deixam o local	O evento é disparado quando o número especificado de objetos sai da região de interesse.
	O objeto parou na área	O evento é disparado quando um objeto em uma região de interesse para de se mover por um limite de tempo especificado.
	Direção violada	O evento é disparado quando um objeto se desloca na direção de movimento proibida.
	Detecção de violação	O evento é disparado quando a cena muda inesperadamente.

** Analítico de UMD e baseado em regras não podem funcionar ao mesmo tempo .

EVENTOS DE VÍDEO ANALÍTICO COMPATÍVEIS	Detecção de Movimento Incomum (UMD)	Detecta e marca vídeos gravados com base em velocidade, direção e localização de movimentos incomuns.

Dimensões de contorno

Câmera Bullet

(H4A(2)-BO-IR)

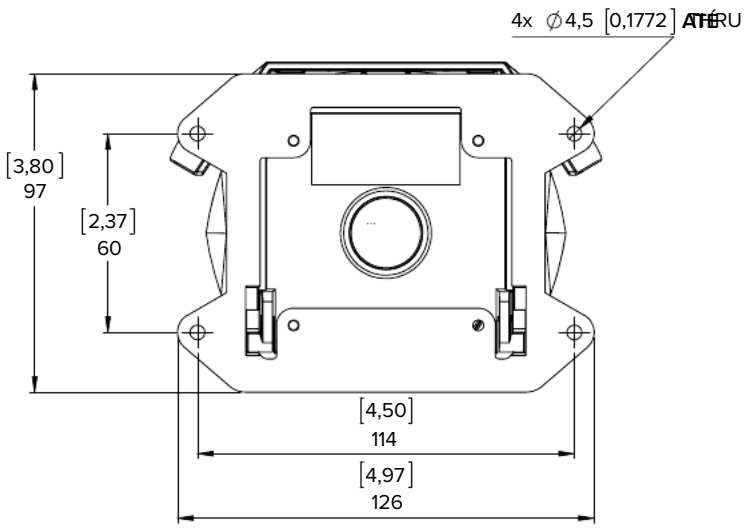

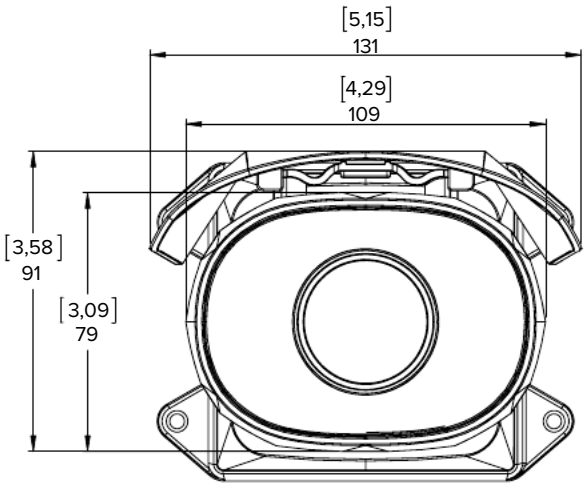

[X,X]	POLEGADAS
X	MM

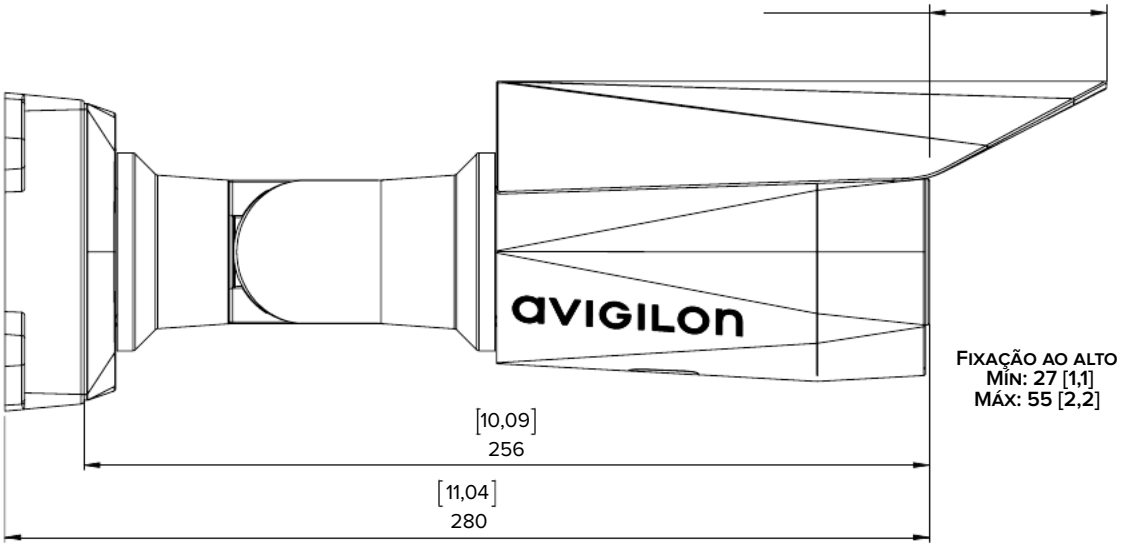

Caixa de junção da câmera HD Bullet

(H4-BO-JBOX1)

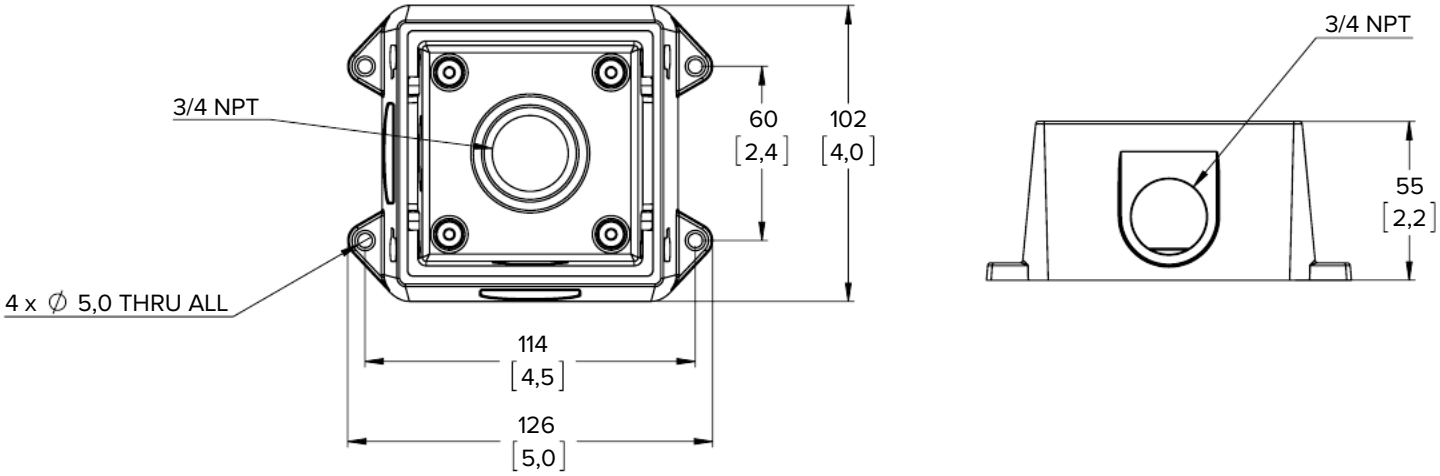

Informações de pedido

	MP	WDR	Tecnologia LightCatcher	Analítico	Lente	IR	HDSM SmartCodec
1.0C-H4A-BO1-IR(-B)*	1.0	✓	✓	✓	3 a 9 mm	✓	✓
1.0C-H4A-BO2-IR(-B)*	1.0	✓	✓	✓	9 a 22 mm	✓	✓
2.0C-H4A-BO1-IR(-B)*	2,0	✓	✓	✓	3 a 9 mm	✓	✓
2.0C-H4A-BO2-IR(-B)*	2,0	✓	✓	✓	9 a 22 mm	✓	✓
3.0C-H4A-BO1-IR(-B)*	3,0	✓	✓	✓	3 a 9 mm	✓	✓
3.0C-H4A-BO2-IR(-B)*	3,0	✓	✓	✓	9 a 22 mm	✓	✓
5.0L-H4A-BO1-IR(-B)*	5,0		✓	✓	4,3 a 8 mm	✓	✓
5.0L-H4A-BO2-IR(-B)*	5,0		✓	✓	9 a 22 mm	✓	✓
8.0-H4A-BO1-IR(-B)*	8.0			✓	4,3 a 8 mm	✓	✓

* Esses modelos são fisicamente idênticos. (-B)* representa uma versão de hardware atualizada.

H4-BO-JBOX1	Caixa de junção para as câmeras Bullet HD H4 H4A(2)-BO-IR
H4-MT-POLE1	Suporte para montagem em poste de alumínio para câmeras H4 HD suspensas ou câmeras bullet H4 HD.
H4-MT-CRNR1	Montagem em canto de alumínio para câmeras H4 HD suspensas ou câmeras bullet H4 HD.
H4-AC-WIFI2-NA	Adaptador WiFi USB
H4-AC-WIFI2-EU	Adaptador WiFi USB

© 2016-2020, Avigilon Corporation. Todos os direitos reservados. AVIGILON, o logotipo da AVIGILON, AVIGILON CONTROL CENTER, ACC,HDSM SmartCodec, HDSM, HIGH DEFINITION STREAM MANAGEMENT e LIGHTCATCHER são marcas comerciais da Avigilon Corporation. Outros nomes de produtos mencionados neste documento poderiam ser marcas comerciais pertencentes a seus respectivos donos. A ausência dos símbolos ™ e ® ao lado de cada marca comercial mencionada neste documento não representa isenção de propriedade da referida marca comercial. A Avigilon Corporation protege suas inovações com patentes registradas nos Estados Unidos da América e em outras jurisdições em todo o mundo: www.avigilon.com/patents. Exceto se declarado explicitamente e por escrito, nenhuma licença será concedida com relação a qualquer direito autoral, projeto industrial, marca comercial, patente ou outros direitos de propriedade intelectual da Avigilon Corporation ou de seus licenciantes.

May 2020 — Rev. 10